KARTA TECHNICZNA PRODUKTU

Deska Lamelowa Elewacyjna Premium DUO

Skład:	• 55% – mączka drzewna • 35% – polietylen wysokiej gęstości HDPE • 10% – dodatki anty-UV, stabilizatory, barwniki
Wymiary:	• grubość – 13 mm (± 0,5 mm) • szerokość – 176 mm (± 3,0 mm) • długość – 2900 mm (± 5,0 mm) • waga liniowa – 1,76 kg/mb (-5% / +10%)
Cechy i właściwości:	• zastosowanie w temperaturach -30°C/+60°C • niska absorpcja wody <0,7% (mrozoodporna) • wysoka odporność UV • wysoka odporność na pękanie (z wyłączeniem pęknięć powstałych na skutek obciążenia udarowego) • wysoka odporność na gnicie i butwienie wynikające z bezpośredniego oddziaływania grzybów i bakterii • wysoka odporność na zniszczenia spowodowane bezpośrednim oddziaływaniem owadów • powłoka polimerowa zwiększająca plamoodporność i trwałość koloru
Zastosowanie:	• elewacje • zabudowa ścian zewnętrznych i wewnętrznych • mała architektura ogrodowa

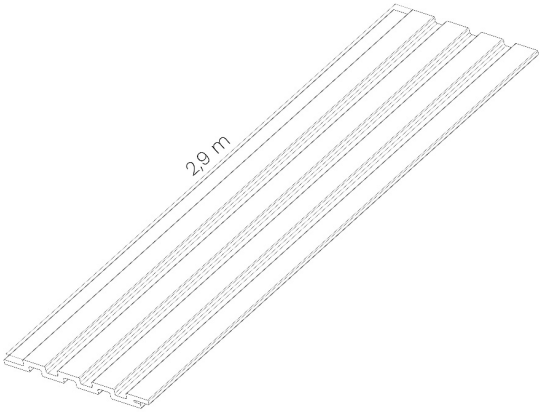

Dostępne kolory:

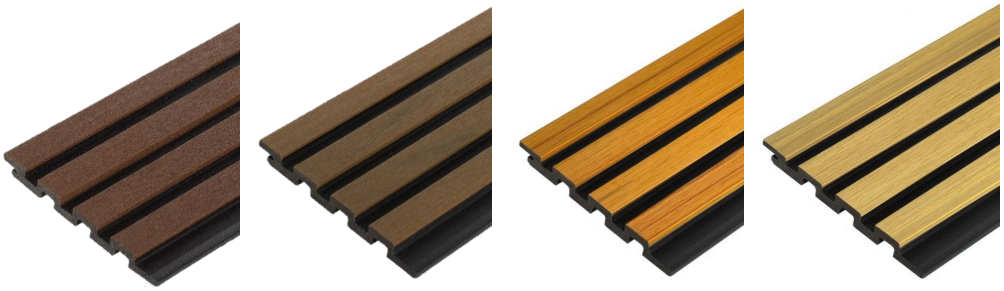

Redwood/Czarny | **Teak/Czarny** | **Dąb Bursztynowy / Czarny** | **Light Oak / Czarny**

Desek elewacyjnych EcoTravers nie należy montować w zamkniętych, wilgotnych oraz niewentylowanych pomieszczeniach, jak również w miejscach z szybkimi i znacznymi zmianami temperatury (np. sauna).

Przed montażem należy zapoznać się z instrukcją montażu dostępną na stronie sklep.saunapodwymiar.pl

W pierwszym okresie użytkowania deski kompozytowe pod wpływem warunków zewnętrznych sezonują się. Kolor stabilizuje się po kilku miesiącach, osiągając ostateczne nasycenie. Produkty kompozytowe EcoTravers mogą odbiegać od dostępnych opisów i próbek pod względem naturalnych różnic kolorystycznych lub strukturowych. Deski mogą podlegać delikatnym odkształceniom (~1,5%).

Dostępne dokumenty:

- Karta gwarancyjna
- Instrukcja montażu
- Zasady użytkowania i pielęgnacji
- Zasady i warunki odpowiedniego przechowywania produktów